i-PRO

Руководство по монтажу

Входящие в комплект Инструкции по монтажу

Сетевая камера

Только для профессионального использования

Модель № WV-U2540LA — Наружное использование
WV-U2530LA — Наружное использование
WV-U2140LA — Использование внутри помещений
WV-U2130LA — Использование внутри помещений

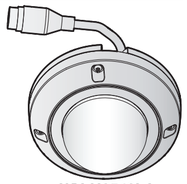

WV-U2540LA

Об инструкциях для пользователя

Документация продукта состоит из следующих документов.

- **Руководство по монтажу (настоящий документ):** Содержит информацию о "Меры предосторожности", "Меры предосторожности при монтаже" и способе монтажа.
- **Basic Information (Только английский) (на следующем веб-сайте руководства):** Предоставляет информацию о "Меры предосторожности при эксплуатации прибора" и "Подробные технические характеристики".
- **Operating Instructions (Только английский) (на следующем веб-сайте руководства):** Поясняет порядок выполнения уставок и управления настоящей камерой.
  https://i-pro.com/global/en/surveillance/documentation_database

"<Контрольный №: C****>", используемый в этих документах, следует использовать для поиска информации на нашем веб-сайте поддержки (https://i-pro.com/global/en/surveillance/training_support/support/technical_information) и нахождения нужной информации.

- Прежде чем приступить к подсоединению или управлению настоящим изделием, следует тщательно изучить настоящую инструкцию и сохранить ее для будущего использования.
- Карта памяти microSDXC/ microSDHC/ microSD обозначается как карта памяти microSD.
- Внешний вид и прочие детали, показанные в данном руководстве, могут отличаться от фактического изделия в пределах, когда это не помешает нормальному использованию по причине улучшения изделия.

i-PRO Co., Ltd.
Fukuoka, Japan
https://www.i-pro.com/

Authorised Representative in EU:
i-PRO EMEA B.V.
Laarderhoogtweg 25, 1101 EB
Amsterdam, Netherlands

i-PRO EMEA B.V. UK Branch
1010 Cambourne Business Park,
Cambridgeshire CB23 6DP

© i-PRO Co., Ltd. 2022

N0821-1042 PGQP3260YA

[Русский язык]

Декларация о Соответствии Требованиям Технического Регламента об Ограничении Использования некоторых Вредных Веществ в электрическом и электронном оборудании (утверждённого Постановлением №1057 Кабинета Министров Украины)

Изделие соответствует требованиям Технического Регламента об Ограничении Использования некоторых Вредных Веществ в электрическом и электронном оборудании (ТР ОИВВ).

Содержание вредных веществ в случаях, не предусмотренных Дополнением №2 ТР ОИВВ:

1. свинец (Pb) – не превышает 0,1 % веса вещества или в концентрации до 1000 миллионных частей;
2. кадмий (Cd) – не превышает 0,01 % веса вещества или в концентрации до 100 миллионных частей;
3. ртуть (Hg) – не превышает 0,1 % веса вещества или в концентрации до 1000 миллионных частей;
4. шестивалентный хром (Cr^{+6}) – не превышает 0,1 % веса вещества или в концентрации до 1000 миллионных частей;
5. полибромбифенолы (PBB) – не превышает 0,1 % веса вещества или в концентрации до 1000 миллионных частей;
6. полибромдифеноловые эфиры (PBDE) – не превышает 0,1 % веса вещества или в концентрации до 1000 миллионных частей.

[Українська мова]

Декларація про Відповідність Вимогам Технічного Регламенту Обмеження Використання деяких Небезпечних Речовин в електричному та електронному обладнанні (затвердженого Постановою №1057 Кабінету Міністрів України)

Виріб відповідає вимогам Технічного Регламенту Обмеження Використання деяких Небезпечних Речовин в електричному та електронному обладнанні (ТР ОВНР).

Вміст небезпечних речовин у випадках, не обумовлених в Додатку №2 ТР ОВНР, :

1. свинець(Pb) – не перевищує 0,1 % ваги речовини або в концентрації до 1000 частин на мільйон;
2. кадмій (Cd) – не перевищує 0,01 % ваги речовини або в концентрації до 100 частин на мільйон;
3. ртуть(Hg) – не перевищує 0,1 % ваги речовини або в концентрації до 1000 частин на мільйон;
4. шестивалентний хром (Cr^{+6}) – не перевищує 0,1 % ваги речовини або в концентрації до 1000 частин на мільйон;
5. полібромбіфеноли (PBB) – не перевищує 0,1 % ваги речовини або в концентрації до 1000 частин на мільйон;
6. полібромдефенілові ефіри (PBDE) – не перевищує 0,1 % ваги речовини або в концентрації до 1000 частин на мільйон.

< Предупреждение >

Следуйте нижеприведённым правилам, если иное не указано в других документах.

1. Устанавливайте прибор на твёрдой плоской поверхности, за исключением отсоединяемых или несъёмных частей.
2. Хранить в сухом, закрытом помещении.
3. Во время транспортировки не бросать, не подвергать излишней вибрации или ударам о другие предметы.
4. Утилизировать в соответствии с национальным и/или местным законодательством.

Правила и условия реализации не установлены изготовителем и должны соответствовать национальному и/или местному законодательству страны реализации товара.

Информация об изделии

Страна-производитель	Сделано в Китае
Название производителя	i-PRO Co., Ltd.
Местонахождение производителя	1-62, 4-чом, Миношима, Хаката-ку, Фукуока 812-8531, Япония
Информация о местных представителях	ООО "Р-ГРУПП" 125009, Москва, Россия, ул. Воздвиженка 10, этаж 3, офис 381
Год/месяц производства	Первая буква серийного номера изделия указывает две последние цифры года: пример) 2001: A, 2002: B, ... 2025: Y 2-ая буква серийного номера продукта указывает месяц (с января по декабрь). пример) Январь: A, Февраль: B, ... Декабрь: L

Внимание:

- Сетевая камера предназначена только для подключения к сети Ethernet или PoE без маршрутизации на линейные сооружения.
- Данный продукт не имеет выключателя сети. Обязательно установите отключающие устройства, такие как автоматический выключатель, для отключения основного питания оборудования, использующегося для подачи питания на данное изделие.
- Прежде чем приступить к подсоединению или управлению настоящим изделием, следует тщательно изучить настоящую инструкцию.

Примечание:

- Данный продукт не подходит для использования в местах, где могут находиться дети.
- Не устанавливайте данное устройство в легкодоступных для обычных людей местах.
- Это изделие является профессиональным оборудованием.
- Для получения информации о винтах и других деталях, необходимых для установки, обратитесь к соответствующему разделу данного документа.

: Символ постоянного тока

: Только для использования в помещении

Меры предосторожности

■ **Нельзя вставлять посторонние предметы в изделие.**
Может возникнуть возгорание или поражение электрическим током, если вода или любые другие посторонние объекты, например металлические объекты, попадут внутрь устройства.
Надо немедленно отключить прибор от сети питания, затем обратиться к квалифицированному персоналу по техобслуживанию и ремонту.

■ **Нельзя эксплуатировать данный продукт в огнеопасной среде.**
Несоблюдение данного требования может привести к взрыву, ведущему к травмированию.

■ **Следует избегать установки данного продукта в местах, где может возникать солевое повреждение, либо выделяется агрессивный газ.**
В противном случае будет возникать ухудшение качества мест установки, что может привести к травмированию или авариям в связи с падением данного продукта.

■ **Нельзя наносить сильных ударов или толчков по данному продукту.**
Несоблюдение этого требования может привести к травмированию или пожару.

■ **Карты памяти microSD следует хранить в недоступном для детей месте.**
В противном случае может случиться, что дети случайно проглатывают карты.
При возникновении такой ситуации нужно немедленно обратиться к врачу.

■ **Не следует держаться на приборе или использовать его в качестве подножки.**
Несоблюдение этого требования может привести к травмированию или авариям.

■ **Не следует устанавливать данный прибор в месте, сильно подверженном воздействию ветра.** U2540 U2530
Установка продукта в месте, подверженном воздействию ветра со скоростью 60 m/s и более, может привести к его падению и, как следствие, к травмированию или авариям.

■ **Не распыляйте воду, объем которой превышает предел водостойкости, с помощью очищающего устройства и т. д. под высоким давлением.** U2540 U2530
Погружение может стать причиной возгорания или поражения электрическим током.

■ **Не следует пытаться разбирать или модифицировать данный продукт.**
Несоблюдение данного требования может привести к пожару или поражению электрическим током. Следует обращаться к дилеру по поводу ремонта или проверок изделия.

■ **Во время грозы не следует устанавливать или чистить камеру, а также трогать данный продукт, шнур питания или подсоединенные кабели.**
Несоблюдение этого требования может привести к поражению электрическим током.

■ **Монтажные работы следует поручить дилеру.**
Монтажные работы требуют технических навыков и опыта. Несоблюдение этого требования может привести к пожару, поражению электрическим током, травмам или повреждению изделия. Нужно обязательно обращаться к дилеру.

■ **В случае возникновения проблем с настоящим продуктом следует немедленно прекратить его использование.**
Когда из прибора выделяется дым, либо пахнет дымом, либо же наружная поверхность прибора испортилась, то продолжительная работа прибора будет приводить к его пожару или падению и, как следствие, к травмированию, авариям или повреждению прибора.
В этом случае необходимо немедленно отключить прибор от сети питания, затем обратиться к квалифицированному персоналу по техобслуживанию и ремонту.

■ **Необходимо выбрать место монтажа, которое может выдержать общую массу.**
Выбор неподходящей монтажной поверхности может вызвать падение или опрокидывание настоящего продукта и, как следствие, травмирование или несчастные случаи. К монтажным работам следует приступить после тщательного проведения технических мероприятий по усилению и укреплению.

■ **Следует выполнять периодические проверки.**
Ржавчина металлических деталей или винтов может вызвать падение прибора, ведущее к травмированию или авариям. За проверками следует обращаться к дилеру.

■ **Винты и болты должны быть затянуты с установленным крутящим моментом.**
Несоблюдение данного требования может привести к падению прибора, ведущему к травмированию или авариям.

■ **При монтаже электропроводок данного прибора необходимо отключить его от сети питания.**
Несоблюдение этого требования может привести к поражению электрическим током. Кроме того, короткое замыкание или неправильный монтаж электропроводок может привести к пожару.

■ **Следует устанавливать данный продукт на достаточно высокое место во избежание удара людей и объектов о него.**
Несоблюдение этого требования может привести к травме.

■ **Не следует устанавливать данный продукт в местах, подверженных воздействию вибраций.**
Ослабление крепежных винтов или болтов может вызвать падение прибора и, как следствие, травмирование или аварии.

■ **Правильно выполните монтаж проводки.**
Короткое замыкание в проводке или неправильный монтаж проводки может стать причиной возникновения пожара или поражения электрическим током.

■ **Надежно установите изделие на стене или потолке в соответствии с инструкциями по установке.**
Несоблюдение этого требования может привести к травмированию или авариям.

■ **Не следует вытирать края металлических деталей рукой.**
Несоблюдение этого требования может привести к травме.

■ **Не прикасайтесь к металлической части на нижней стороне изделия.**
Металлическая часть с нижней стороны может нагреваться при использовании изделия. Прямой контакт нагретых частей продукта с кожей может вызвать низкотемпературные ожоги.

■ **При очистке данного продукта отключите его от сети питания.**
Несоблюдение этого требования может привести к травме.

Информация по обращению с отходами для стран, не входящих в Европейский Союз

Действие этого символа распространяется только на Европейский Союз.Если Вы собираетесь выбросить данный продукт, узнайте в местных органах власти или у дилера, как следует поступать с отходами такого типа.

Об условном обозначении

При описании функций, отведенных только для определенных моделей, используется следующее условное обозначение. Функции без условного обозначения поддерживаются всеми моделями.

U2540 Функции с данным обозначением могут применяться при использовании мод. WV-U2540LA (модель 4M pixel).
U2530 Функции с данным обозначением могут применяться при использовании мод. WV-U2530LA (модель Full HD).
U2140 Функции с данным обозначением могут применяться при использовании мод. WV-U2140LA (модель 4M pixel).
U2130 Функции с данным обозначением могут применяться при использовании мод. WV-U2130LA (модель Full HD).

Открытое программное обеспечение

- Данный продукт содержит открытое программное обеспечение, предоставленное по лицензии GPL (Универсальной общественной лицензии GNU), LGPL (Сокращенной универсальной общественной лицензии GNU) и др.
- Клиенты могут тиражировать, распределять и модифицировать исходный код программного обеспечения по лицензии GPL и/или LPGL.
- Для получения подробной информации о лицензировании и исходном коде открытого программного обеспечения нажмите на "Нажмите здесь для получения информация об OSS" на странице "Поддержка" в меню настройки данного изделия и прочитайте отображаемый контент.
- Следует помнить, что компания не отвечает на какие-либо запросы о содержании исходного кода.

Авторское право

За исключением программного обеспечения с открытым исходным кодом, лицензируемого GPL/LGPL, и т. п., распространение, копирование, обратное ассемблирование, обратное компилирование и обратная разработка программного обеспечения, предоставленного с этим изделием, категорически запрещены. Кроме того, строго воспрещен экспорт любого ПО, поставляемого с данным продуктом, в нарушение экспортных законов.

Торговые знаки и зарегистрированные торговые марки

- Microsoft, Windows, Windows Media, Internet Explorer, Microsoft Edge, и ActiveX являются зарегистрированными торговыми марками или торговыми знаками компании Microsoft Corporation в США и/или других странах.
- Intel и Intel Core являются торговыми марками Intel Corporation или ее дочерних компаний в США и/или других странах.
- Adobe, Acrobat и Reader являются зарегистрированными торговыми марками или торговыми знаками корпорации Adobe в США и/или других странах.
- Логотип microSDXC является товарным знаком компании SD-3C, LLC.
- iPad и iPhone являются торговыми знаками Apple Inc., зарегистрированными в США и других странах.
- Android и Google Chrome являются торговыми марками компании Google LLC.
- Firefox является торговой маркой Mozilla Foundation в США и других странах.
- Слово "QR-код" является зарегистрированным товарным знаком DENSO WAVE INCORPORATED в Японии и других странах.
- Все другие названные здесь торговые знаки являются собственностью соответствующих владельцев.

Меры предосторожности при монтаже

i-PRO Co., Ltd. не несет ответственности за травмы и материальный ущерб, причиненные вследствие неправильной установки или эксплуатации не в соответствии с данной документацией.

■ **Чтобы предотвратить травмы, продукт должен быть надежно установлен на стене или потолке согласно руководству по монтажу.**

■ **Зона под монтаж данного прибора**
В качестве зоны под монтаж прибора (такой как прочная стена или потолок) в особых окружающих условиях выбирают соответствующее место.

- Следует убедиться, что зона под монтаж достаточно прочна для выдерживания массы данного прибора, как бетонный потолок.
- Следует смонтировать камеру на основание конструкции здания или в месте с достаточно высокой прочностью.
- Не следует монтировать прибор на гипсокартонную плиту или деревянную плиту, так как они не имеют достаточной прочности для монтажа. В случае вынужденного монтажа прибора на такое место оно (место) должно быть достаточно усилено и укреплено.

■ **Настоящая камера предназначена для эксплуатации в помещении.** U2140 U2130
Данный продукт не может эксплуатироваться под открытым небом. Не следует подвергать данную камеру воздействию прямой солнечной радиации в течение длительного времени и не следует монтировать изделие в непосредственной близости от отопителя или кондиционера воздуха. В противном случае может возникнуть деформация, обесцвечивание и отказ прибора.
Следует защищать данную камеру от воздействия воды и влаги.

■ **Данный прибор предназначен для монтажа под навесом крыши.** U2540 U2530
Установите продукт в зонах, не подверженных воздействию прямого солнечного света.

■ **Не следует устанавливать настоящий продукт в следующих местах:**

- Места, где использован химикат, как плавательный бассейн
- Места, которые подвержены воздействию влаги или масляных паров, такие как кухня
- Места со специфической окружающей средой, в которой используются легковоспламеняющиеся продукты или растворители
- Места, где возникает радиация, рентгеновское излучение, сильные радиоволны или сильное магнитное поле
- Места вблизи побережья, непосредственно подверженные воздействию морских бризов, или места, подверженные воздействию агрессивных газов, таких как горячие источники, вулканические области и т.д.
- Места, где температура выходит за пределы установленного температурного диапазона
- Места, подверженные воздействию вибраций, такие как автомобили, морские суда или вышеуказанная линия продуктов (Данный продукт не предназначен для применения в автомобилях.)
- Места, где он может попасть непосредственно под дождь или брызги воды (включая места под карнизами и т. д.) U2140 U2130
- Места, подверженные воздействию влаги или пыли U2140 U2130
- Места, подверженные резким изменениям температуры, например, вблизи отверстий для выпуска воздуха кондиционеров или заборных заслонок циркуляции воздуха U2140 U2130
- Места, где может происходить конденсация в результате большого колебания температуры (в случае монтажа прибора на такие места может возникать запотевание купола или рсообразование на крышке.) U2540 U2530
- Места рядом с резиновыми продуктами (упаковка, резиновые ножки и т. д.)

■ **Затяжка винтов**
Нельзя использовать ударного винтоверта. Использование ударного винтоверта может вызвать повреждение винтов или их перетяжку.

■ **Об отражении света снаружи и ИК-света**
В зависимости от угла падения внешнего света на экране может появляться ореол.
В случае использования ИК-света установка камеры рядом со стеной может стать причиной отражения инфракрасных лучей, что приведет к осветлению части или всего экрана.

- Для поиска примеров изображений и мер по устранению см. на нашем веб-сайте поддержки <Контрольный №: C0109>.

■ **Нужно обращать внимание на влажность**
Данный прибор следует смонтировать в условиях низкой относительной влажности воздуха. Если установка выполняется во время дождя или в условиях повышенной влажности, внутренние детали могут быть подвергнуты воздействию влажности, что приведет к появлению конденсата внутри крышки купола.

■ **Защита от молнии**
При использовании кабелей, занесенных с улицы, существует вероятность того, что они могут быть поражены молнией. В этом случае установите грозовой разрядник рядом с камерой и сделайте длину сетевого кабеля между камерой и грозовым разрядником максимально возможно короткой для предотвращения повреждения камеры молнией.

■ **Когда могут возникать шумовые помехи**
В видео или аудио может возникнуть шум вблизи сильного электрического поля от телевизора или радио антенн, электродвигателей и трансформаторов, или сильного электрического поля/магнитного поля от линии электропередачи с переменным током (ламповая линия) 100 V или более. Производите работы по разводке электропитания на расстоянии 1 m и более от них или выполняйте работы по прокладке электрических кабелей с использованием металлических труб. (Обязательно выполните заземление металлических труб).

■ **Обязательно снимите данный продукт, если он больше не используется.**

■ **Данный продукт не имеет выключателя сети.**
При отключении питания отсоедините шнур питания от устройства PoE.

■ **О батарее**
Батарея установлена внутри камеры. Не оставляйте батарею в местах, подверженных воздействию избыточного тепла, как, например, от солнечного света или огня.

■ **Этикетка классификации оборудования и источника питания**
См. идентифицирующую этикетку на нижней стороне данного устройства для получения информации о классификации устройства, источнике питания и других данных.

Дефектовка

Перед обращением в сервисный центр см. раздел "Troubleshooting" в документе "Basic Information" и "Operating Instructions". Затем подтвердите наличие проблемы.

Технические характеристики*

*Для получения дополнительной информации см. "Basic Information".

	WV-U2540LA/WV-U2530LA	WV-U2140LA/WV-U2130LA
Питание*1:	PoE (IEEE802.3af-совместимое)	
Потребляемая мощность*1:	PoE Постт. 48 V: 110 mA/Прибл. 5,3W (устройство класса 2) U2540 U2140 PoE Постт. 48 V: 100 mA/Прибл. 4,8 W (устройство класса 2) U2530 U2130	
Условия эксплуатации Температура окружающей среды при эксплуатации:	–30 °C до +50 °C (Диапазон включения питания: –20 °C до +50 °C)	–10 °C до +50 °C (Диапазон включения питания: 0 °C до 50 °C)
Относительная влажность окружающего воздуха при эксплуатации:	10 % до 100 % (без конденсации)	10 % до 90 % (без конденсации)
Среда хранения Температура хранения: Влажность при хранении:	–30 °C до +60 °C 10 % до 95 % (без конденсации)	
Водонепроницаемый*2:	IP66 (IEC 60529), Тип 4X (UL50E) совместимый с NEMA 4X	Не поддерживается
Сопротивление удару:	IK10 (IEC 62262)	Не поддерживается
Аэродинамическое сопротивление:	До 40 m/s	Не поддерживается
Габаритные размеры:	ø109 mm x 62 mm (B) Купольный радиус 30,5 mm	
Масса:	Прибл. 270 g	Прибл. 250 g
Отделка:	**Корпус камеры:** Литой под давлением алюминий, i-PRO белый Поликарбонат смола, i-PRO белый **Наружные крепежные винты:** Нержавеющая сталь (Антикоррозионная обработка) **Крышка купола:** Поликарбонат смола, Прозрачный	**Корпус камеры:** Литой под давлением алюминий, i-PRO белый Поликарбонат смола, i-PRO белый **Крышка купола:** Поликарбонат смола, Прозрачный
Проч.:	Износостойкий корпус*3	Не поддерживается

*1 Посетите наш веб-сайте поддержки < Контрольный №: C0106> для получения дополнительной информации о питании и потребляемой мощности.
*2 Только тогда, когда монтаж выполнен верно, в соответствии с руководством по монтажу, а также должным образом выполнена гидроизоляция.
*3 Компонент, который имеет структуру, в которую нельзя закрутить винты, доступные после установки, или выкрутить их с помощью обычной отвертки.

Опционные принадлежности*1

Кронштейн для настенного монтажа:	WV-QWL500-W (i-PRO белый) / WV-QWL500-G (светло-серый)
Потолочный монтажный кронштейн:	WV-QCL100-W (винтовая резьба согласно стандарту ISO)/ WV-QCL101-W (винтовая резьба согласно стандарту ANSI)
Крышка купола (дымчатый тип):	WV-QDC500S

*1 Дополнительную информацию об опционных принадлежностях см. на нашем веб-сайте поддержки <Контрольный №: C0501>.

Стандартные аксессуары

Руководство по монтажу (настоящий документ) ..... 1 шт.
Important Safety Instructions ..... 1 шт.
Этикетка с кодом*1 ..... 1 шт.

*1 Для управления сетью может потребоваться данная этикетка. Нужно соблюдать осторожность, чтобы не утерять эту этикетку.

Для монтажа применяются нижеуказанные детали.
Шаблон ..... 1 шт.
Крышка кабеля*2 ..... 1 шт.

U2140 U2130
Кабель для удобной комплектации*2 ..... 1 шт.

U2540 U2530
Водонепроницаемая крышка разъема RJ45 ..... 1 шт.
Колпачок водонепроницаемого разъема RJ45 ..... 1 шт.
Наконечник (шестигранный ключ, размер винта 6,35 mm T10) ..... 1 шт.

*2 Кабель для удобной комплектации и крышка кабеля прикреплены к камере.

Другие необходимые элементы (не включены)

- Крепежный винт

Способ монтажа	Рекомендуемый винт*1	Миним. прочность на выдергивание*2
Смонтируйте камеру прямо на потолке или стене.	M4 × 16 mm*3/2 шт.	196 N
Установите камеру с помощью специально сконструированного монтажного кронштейна (см. раздел "Опционные принадлежности").	См. инструкции по эксплуатации каждого кронштейна.	

*1 Выберите винты, соответствующие типу места, где будет установлена камера. При этом не следует использовать деревянные винты и гвозди.
*2 Это значение обозначает минимально требуемую величину прочности на выдергивание каждого винта. Для получения информации о минимальной прочности на выдергивание см. на нашем веб-сайте поддержки <Контрольный №: C0120>.
*3 Длина винта является примером при установке камеры на прочном потолке или стене толщиной 20 mm или более.

- Штекер RJ45, Ethernet-кабель (категории 5e и лучше, прямой, 4 пары (8 контактов))
- Инструменты

Части и функции **Ниже приведены описания при использовании WV-U2540LA и WV-U2530LA.**

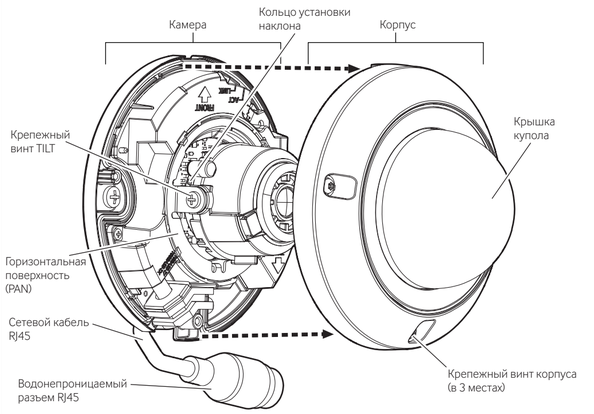

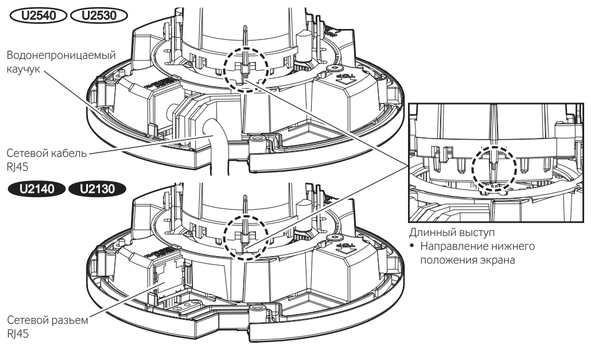

■ Контрольные

Замечание:
- Горящий/мигающий светодиодный индикатор можно выключить с помощью установок программного обеспечения в любое время. (Исходным состоянием является горение или мигание.) Обратитесь к "Operating instructions" и выключите светодиодный индикатор, если это необходимо.

Контрольная лампочка LINK	
Когда возможна связь камеры с подсоединенным устройством	Загорается оранжевым
Контрольная лампочка ACT	
Когда данные отправляются через сетевую камеру	Мигает зеленым (выполняет доступ)

■ Кнопки

Кнопка INITIAL SET (начальная настройка)

Выполните указанные ниже шаги для инициализации сетевой камеры. Повторите попытку, если камера не запускается в обычном режиме.

Отключают камеру от сети питания ⇨ Включите питание камеры, нажимая при этом на кнопку INITIAL SET → 15 секунд → Обязательно отпустите кнопку → Примерно через 2 минуты ⇨ Камера начнет работу и установки, включая настройки сети, будут инициализированы

* В процессе инициализации нельзя отключать камеру от сети питания. В противном случае может возникнуть неудачная инициализация и неисправности.

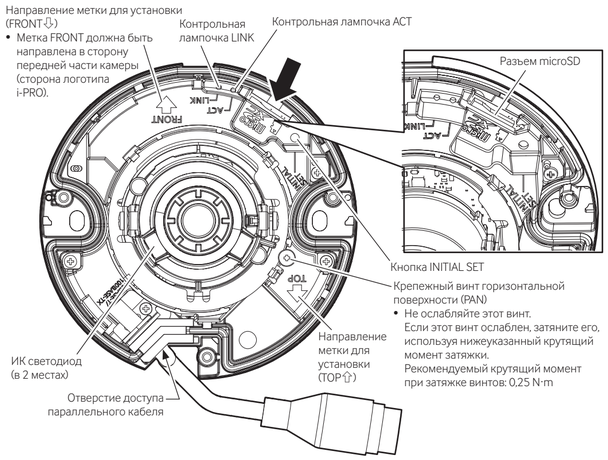

Шаг 3 Установка соединений

ВНИМАНИЕ:
- Устройствами, на которые может подаваться питание данного изделия, являются концентратор PoE и оборудование для подачи питания PoE.
- Перед подсоединением кабелей следует отключить источник питания каждой системы.

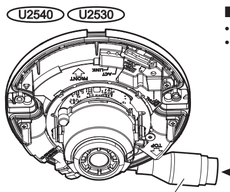

■ Кабель Ethernet

- Ethernet-кабель (категории 5e и лучше, прямой, 4 пары (8 контактов))
- Внешний размер: ø5 mm - ø6,5 mm

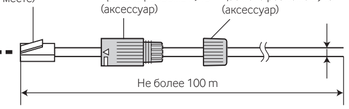

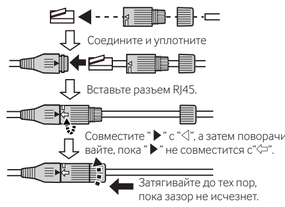

ВНИМАНИЕ:
- Не устанавливайте камеру, где водонепроницаемый разъем RJ45 будет подвержен постоянному воздействию дождя или влаги.
- При снятии водонепроницаемого разъема RJ45 обязательно снимайте его, выполняя процедуру подключения в обратном порядке.
- Когда отсоединен Ethernet-кабель, то следует снова подсоединить его примерно через 2 секунды после отсоединения. Если шнур повторно подсоединяется быстро, то может случиться, что питание от устройства PoE не будет осуществляться.

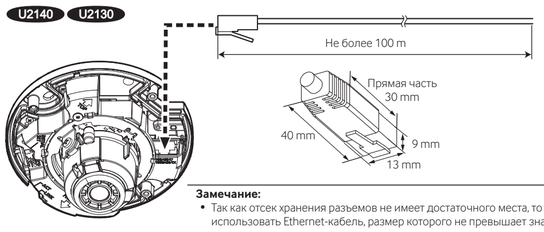

Замечание:
- Так как отсек хранения разъемов не имеет достаточного места, то следует использовать Ethernet-кабель, размер которого не превышает значений, указанных на вышеприведенных иллюстрациях.

Шаг 4 Установите камеру

■ Установите камеру на стене или на потолке

Прикрепите камеру крепежными винтами (2 шт.) (M4: приобретаем. на месте).
Миним. прочность на выдергивание: 196 N

■ Прикрепите камеру к соединительной коробке

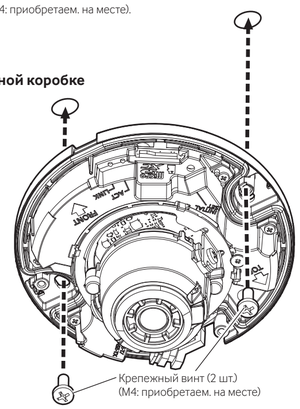

■ Прокладывая кабели в сторону, снимите крышку кабеля.

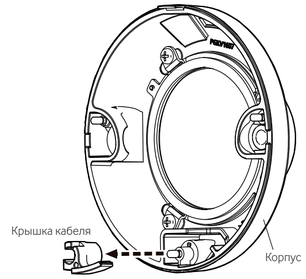

Шаг 1 Подготовка

[1] Ослабьте крепежные винты корпуса (в 3 местах) и удалите корпус с камеры.

U2540 U2530
Ослабьте винты, используя наконечник (аксессуар).

U2140 U2130
Ослабьте винты, используя гайковерт марки Phillips.

Примерами правильной иллюстрации являются WV-U2540LA и WV-U2530LA.

[2] Извлеките кабель для удобной комплектации U2140 U2130

Не используйте для фактической установки.

[3] Удалите упаковку с внутренней стороны крышки купола.

[4] При необходимости вставьте карту памяти microSD, следуя указаниям в разделе "Установка/извлечения карты памяти microSD".

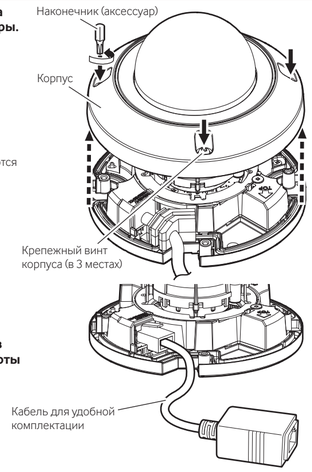

Шаг 2 Обработка поверхности установки

Просверлите отверстие в поверхности установки. (2 отверстия для винтов/ 1 отверстие для доступа к кабелю).

Замечание:
- При установке на стене просверлите отверстие таким образом, чтобы знак шаблона "⇧ (TOP)" был обращен к верхней стороне.
- При установке на потолке просверлите отверстие таким образом, чтобы знак шаблона "⇩ (FRONT)" был обращен к передней стороне камеры (в направлении логотипа i-PRO).
- При прокладке кабеля с использованием отверстия доступа параллельного кабеля на камере, нет необходимости делать отверстие для доступа к кабелю на поверхности установки.

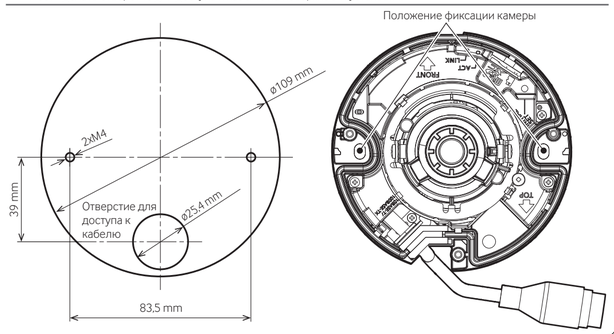

Шаг 5 Регулировка

[1] Включите камеру, а затем удалите защитную пленку с объектива.

[2] Загрузите и запустите IP Setting Software и подключитесь к сети, используя информацию, приведенную на нашем веб-сайте поддержки <Контрольный №: 0123>.

[3] Отрегулируйте направление камеры.

Отрегулируйте горизонтальный угол (панорамирование) (PAN), вертикальный угол (наклона) (TILT) и угол наклона (поворот относительно вертикальной оси) (YAW), наблюдая за экраном ПК в сети.
Горизонтальный угол (панорамирование) (PAN): ±175°
Вертикальный угол (наклона) (TILT): –30° до +80°
Угол наклона (поворот относительно вертикальной оси) (YAW): ±100°

a) Удерживая крепежный винт TILT с обеих сторон камеры пальцами, отрегулируйте горизонтальный угол (панорамирование) (PAN). Поворачивайте до тех пор, пока "Длинный выступ" на кольце установки наклона в нижней части детали камеры не повернется в противоположную сторону от направления захвата изображения.
b) Сильно наклоните угол наклона (TILT) один раз, а затем отрегулируйте угол наклона (поворот относительно вертикальной оси) (YAW). После регулировки угла наклона (поворот относительно вертикальной оси) (YAW) снова отрегулируйте вертикальный угол (наклона) (TILT).

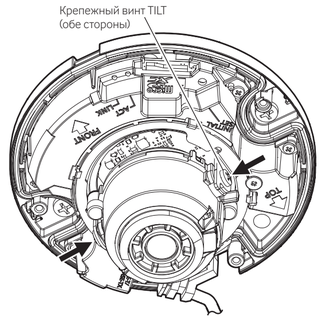

Замечание:
- Когда камера установлена на стене, градиент, просматриваемый с камеры, обращен назад. Изображения, отображаемые с камеры, можно изменить, установив "Вращение изображения" на "180° (Вверх дном)" в меню настройки.
  Для получения информации об изменении параметра "Поворот изображения" в меню настройки см. "Operating Instructions".
- Когда вертикальный угол отрегулирован ближе к уровню, часть изображения может быть видна вдвое больше, часть камеры может быть видна на экране, или отражение инфракрасного луча может быть видно на экране во время ночного захвата изображения. В этом случае, сделайте меньше угол по вертикали или отрегулируйте кратность изменения масштаба.
- Во время регулировки камеры не прикасайтесь к листам ИК-светодиодов.

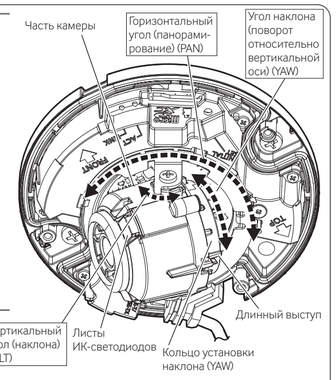

[4] Установите корпус и закрепите его, затянув крепежные винты корпуса (в 3 местах).

Отрегулируйте направление корпуса таким образом, чтобы зубец корпуса совпадал с пазом основания камеры.

U2540 U2530
Затяните винты, используя наконечник (аксессуар).
Рекомендуемый крутящий момент при затяжке винтов:
0,70 N·m

U2140 U2130
Затяните винты, используя гайковерт марки Phillips.
Рекомендуемый крутящий момент при затяжке винтов:
0,70 N·m

[5] После завершения установки удалите защитную пленку с крышки купола.

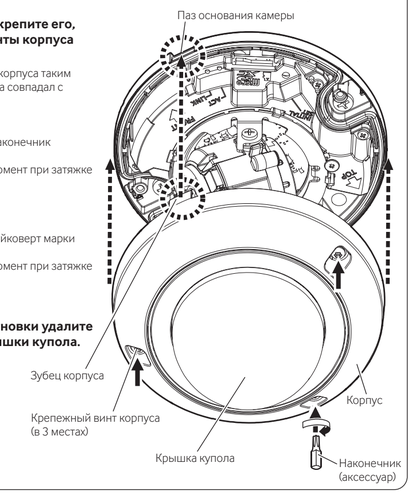

Установка/извлечения карты памяти microSD

■ Вставьте карту памяти microSD

① Удалите корпус с камеры
② Вставьте карту памяти microSD в разъем microSD до щелчка.

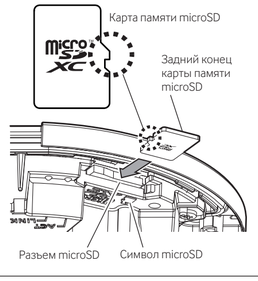

Замечание:
- Задний конец карты памяти microSD не выступает над поверхностью разъема microSD.

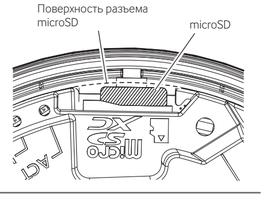

③ Прикрепите корпус к камере.

■ Извлечение карты памяти microSD

При извлечении карты памяти microSD выполните процедуру в обратном порядке.
① Удалите корпус с камеры
② Нажмите на карту памяти microSD, пока не услышите звук щелчка, а затем извлеките ее из гнезда.
③ При извлечении удерживайте ее, зажимая пальцами оба конца задней части карты. На этом этапе будьте осторожны, чтобы карта памяти не выскользнула и не упала.
④ Прикрепите корпус к камере.

ВНИМАНИЕ:
- Перед извлечением карты памяти microSD сначала выберите "Не использовать" для параметра "Карта памяти SD" во вкладке [Карта памяти SD] в меню установки. После извлечения карты памяти установите "Карта памяти SD" обратно на "Использовать". Для получения информации о меню установки см. "Operating Instructions".

Замечание:
- При использовании карты памяти microSD следует отформатировать ее с использованием данного прибора. Для получения информации о форматировании карты памяти microSD см. "Operating Instructions"
- Используйте совместимые карты памяти microSD. Для получения свежей информации о совместимых картах памяти microSD см. на нашем веб-сайте поддержки <Контрольный №: C0107>.